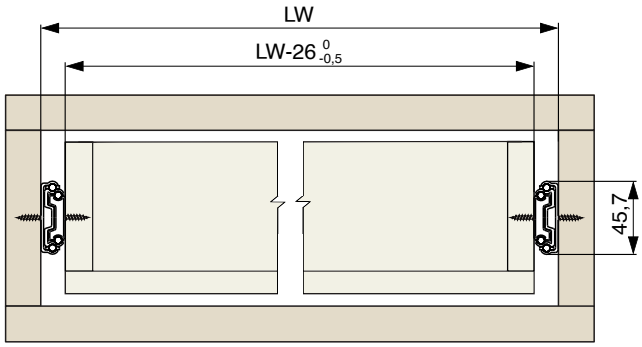

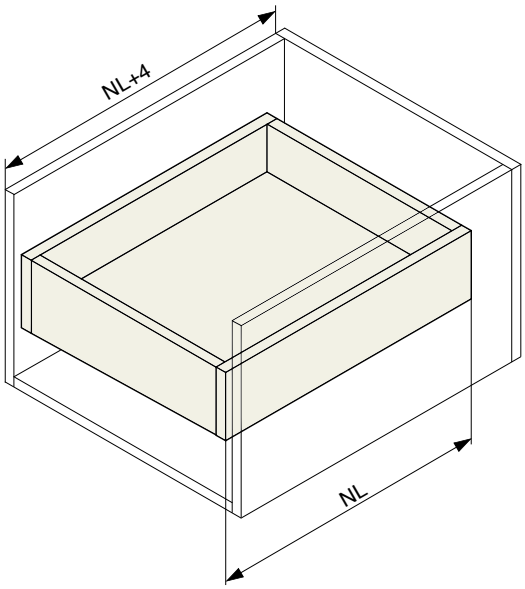

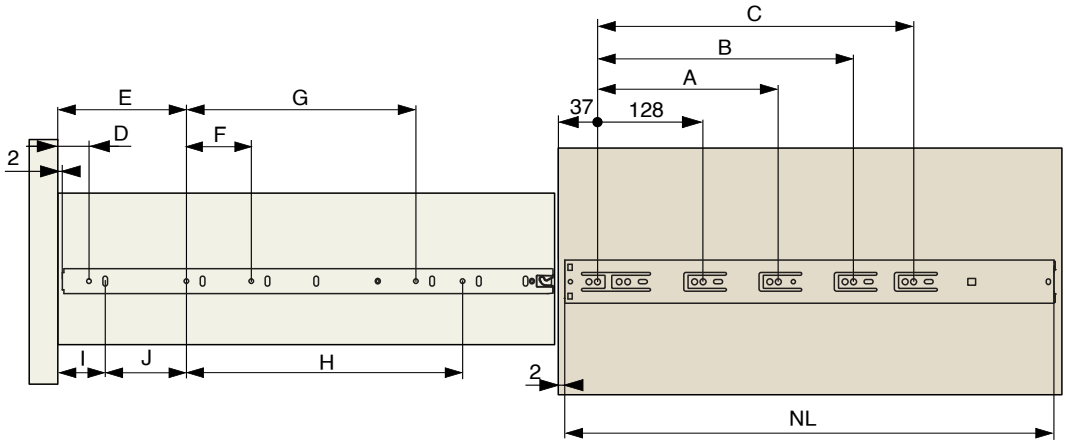

NL [mm]	A [mm]	B [mm]	C [mm]	D [mm]	E [mm]	F [mm]	G [mm]	H [mm]	I [mm]	J [mm]
300	-	-	-	-	-	64	128	192	38	32
350	-	-	-	28	124	96	192	-	-	-
400	224	-	-	28	124	96	192	-	-	-
450	224	311	-	28	124	96	208	288	-	-
500	224	320	-	28	124	96	288	-	-	-
550	224	352	-	28	124	96	288	384	-	-
600	224	352	416	28	124	96	288	384	-	-