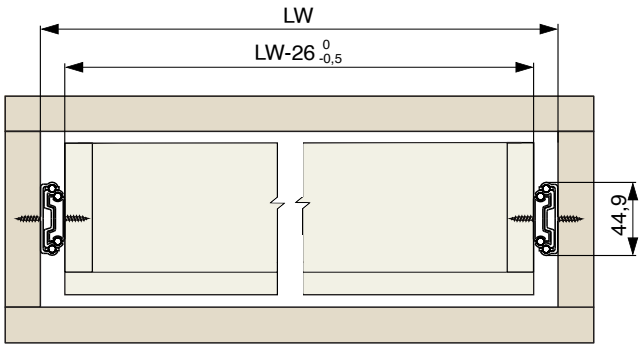

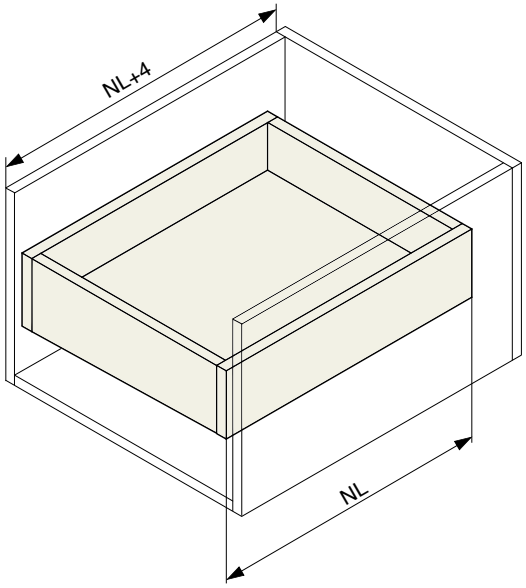

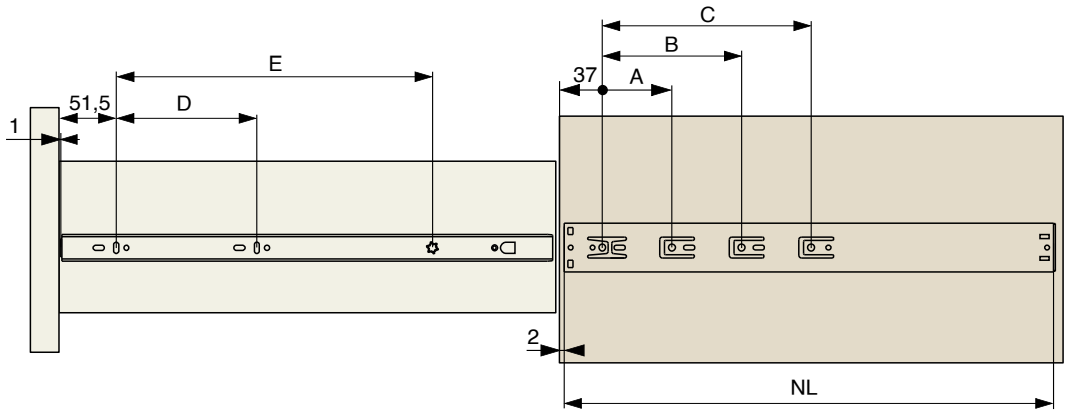

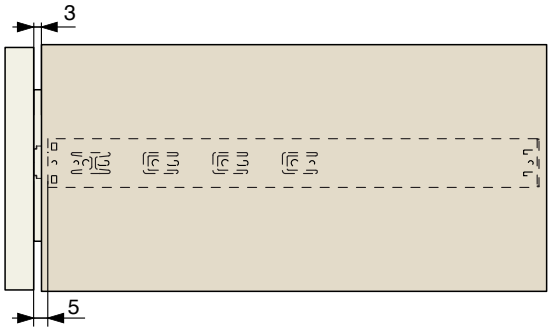

NL [mm]	A [mm]	B [mm]	C [mm]	D [mm]	E [mm]
300	96	-	-	64	176
350	64	128	-	96	224
400	64	192	-	128	256
450	64	224	-	160	320
500	64	256	-	192	384
550	64	224	320	224	416
600	64	224	352	224	480