Hranipex

Artikelnummer: F010815

Riex ND60 (18mm) Doppelwand Schubkasten, 84/400 mm Dunkelgrau



Parameter

Höhe	84 mm
Länge	400 mm
Tragfähigkeit	40 kg
Farbe	Dunkelgrau
Mechanismus	Soft-Close
Marke	Riex
Model	ND60
Plattenstärke	18 mm

Produktbeschreibung

Riex ND60 Doppelwandzargensystem Das Riex ND60 Doppelwandzargensystem bietet eine moderne Lösung für Schubladen mit 16 mm oder 18 mm starken Platten. Schlanke Doppelwandzargen in Kombination mit integrierten Soft-Close-Führungen sorgen für einen ruhigen Lauf, hohe Stabilität und eine ansprechende Optik. Das System eignet sich für langlebige und komfortable Schubladenanwendungen im Möbelbau. Hauptmerkmale: Soft-Close-Funktion: Sorgt für sanftes und geräuscharmes Schließen der Schublade. Schlanke Doppelwandzargen: Moderne Zargenkonstruktion für optimale Stauraumnutzung und eine elegante Optik. Frontverstellung: Ermöglicht die vertikale und horizontale Ausrichtung der Schubladenfront. Einfache Montage: Integrierte Fronthalter und Rückwandhalter ermöglichen eine schnelle Installation. Hohe Tragkraft: Belastbar bis 40 kg. Komplettset: Enthält Fronthalter und Rückwandhalter für die sichere Montage der Schublade. Das Riex ND60 Doppelwandzargensystem verbindet hohe Stabilität, komfortable Bedienung und einfache Montage für vielfältige Anwendungen im Möbel- und Innenausbau.

Weitere Bilder


Compliance Document

Zubehör

Riex ND60 Abdeckkappe ohne Logo, dunkelgrau
F007544



Hranipex

Artikelnummer: F010815

Riex ND60 Satz mit 2 quadratischen Relings, 400 mm, dunkelgrau
F007526



Riex ND60 Montageschablone für Fronten, H84/H116
F007540



Riex ND60 Reduzierung 18 -> 16 mm
F010911



Riex ND60 Frontbügel mit Dübeln, H84/H116
F007547



Riex Zubehör Bodenstütze Front
F000689



Riex Slides Bohrschablone + Stanze
F011442



2D-Zeichnung

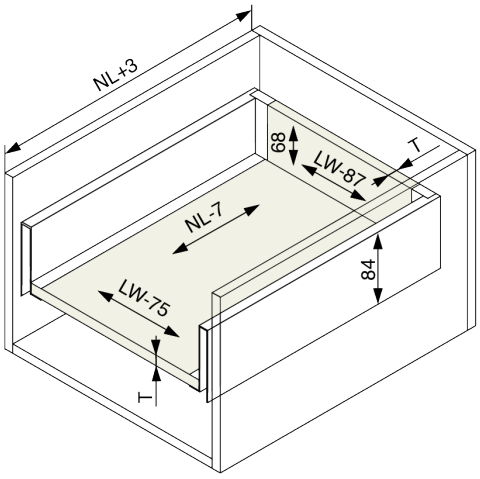

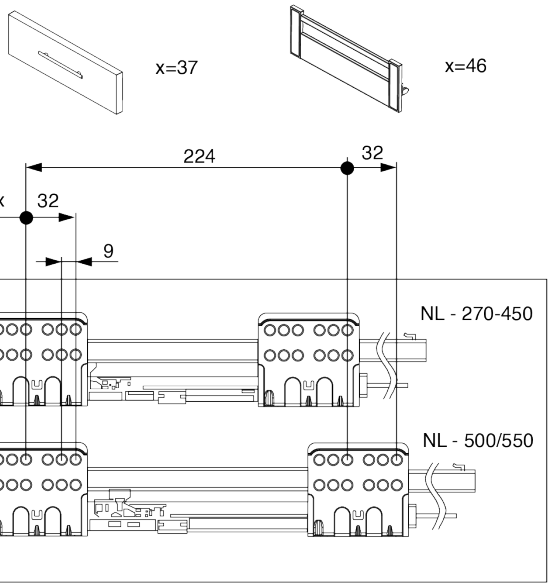

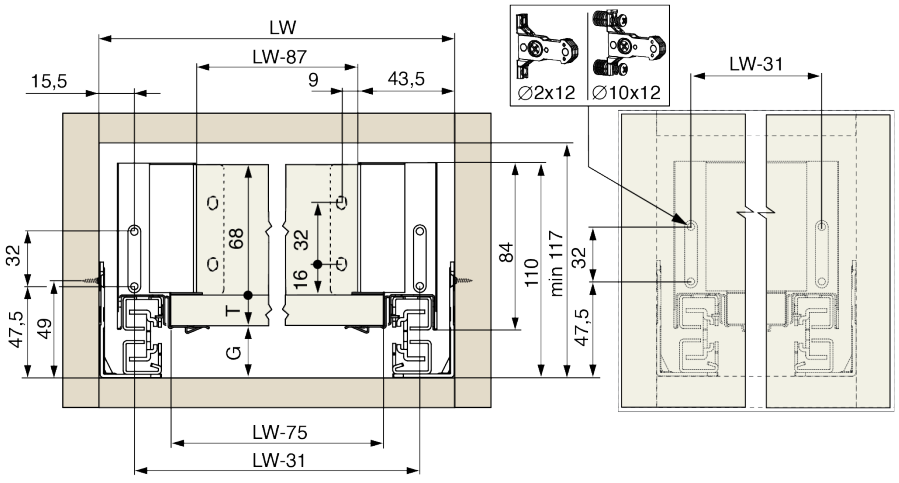

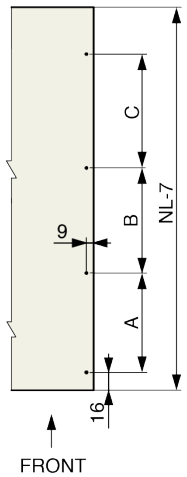

T	G
16	26
18	24

NL	A	B	C
270	157	-	-
300	157	113	-
350	157	113	-
400	157	113	-
450	157	113	146
500	157	113	146
550	157	113	146